Предварителна монтажна схема на „BIO CLEANER” модел „BC-30”

BioCleaner BC-30

FRONT VIEW
(1:20)

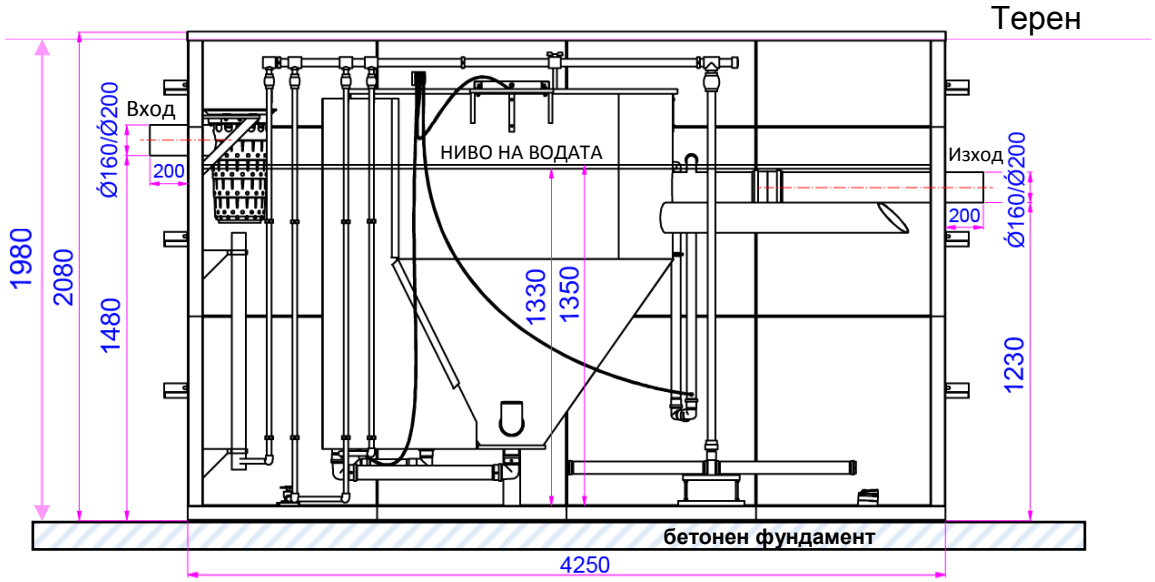

TOP VIEW (1:20)

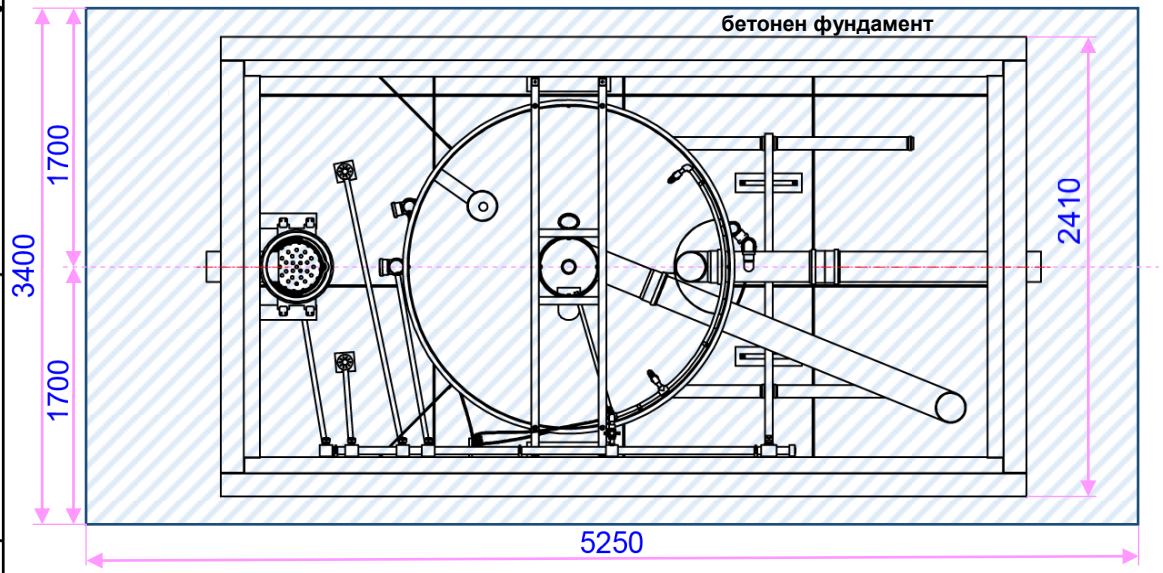

3D VIEW
(1:20)

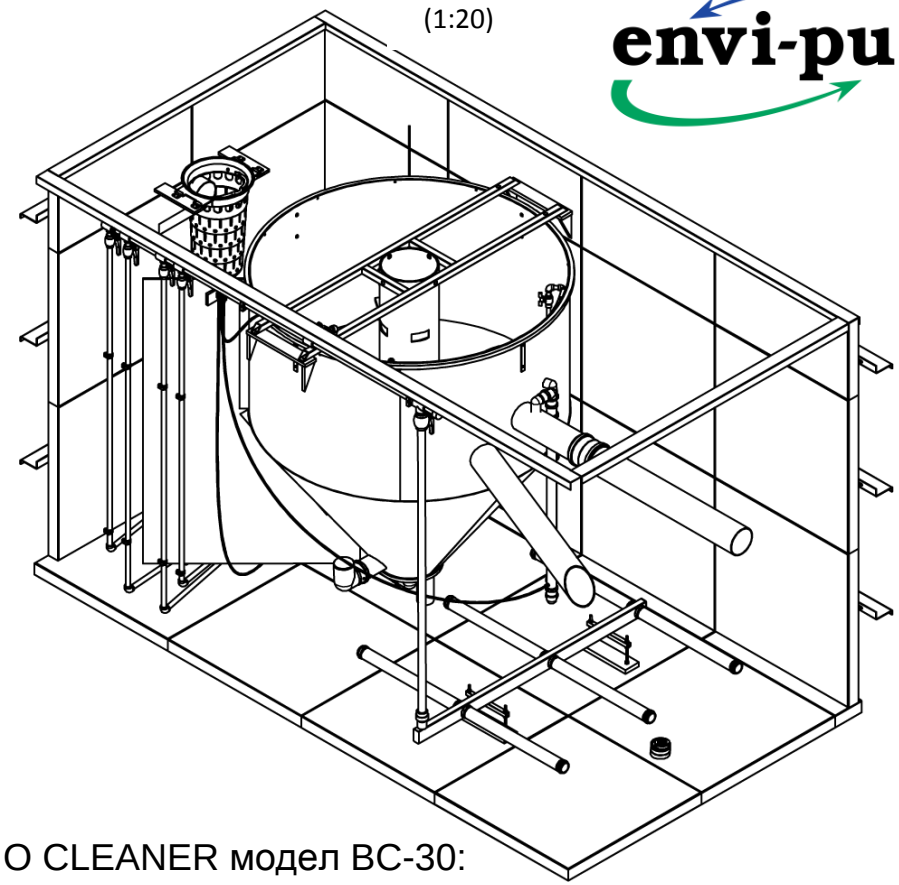

envi-pur

BIO CLEANER модел BC-30:

Еквивалент жители = 35+

Количество отпадни води за 24 часа Q = 5,25 m³

Инсталирана мощност (W) - 950W

Обща маса (кг.) – 1200 кг.

HG & Sons
Пречиствателни станции за отпадни води

Подвеждане на тръби:

1. Довеждането на тръбите ВХОД/ИЗХОД до площадката за монтаж да бъде според схемата.

Управляващ модул и компресор:

1. Мястото за монтажа на електрониката и компресора е на не повече от 8-10 м. от станцията

ID1	Dle ISO:	tento výkres podléhá změnovému řízení	envi-pur	
ID2				
ID3		měřítko	zakázka odběratele	hmotnost: Není k dispozici
ID4	kreslil Novák Václav	BC-30	číslo výkresu B1604020_TK040-1T-100-003	revize / č.listu
ID5	schválil Ing. Kubálek			

Предварителна монтажна схема на „BIO CLEANER” модел „BC-40”

BioCleaner BC-40

FRONT VIEW
(1:20)

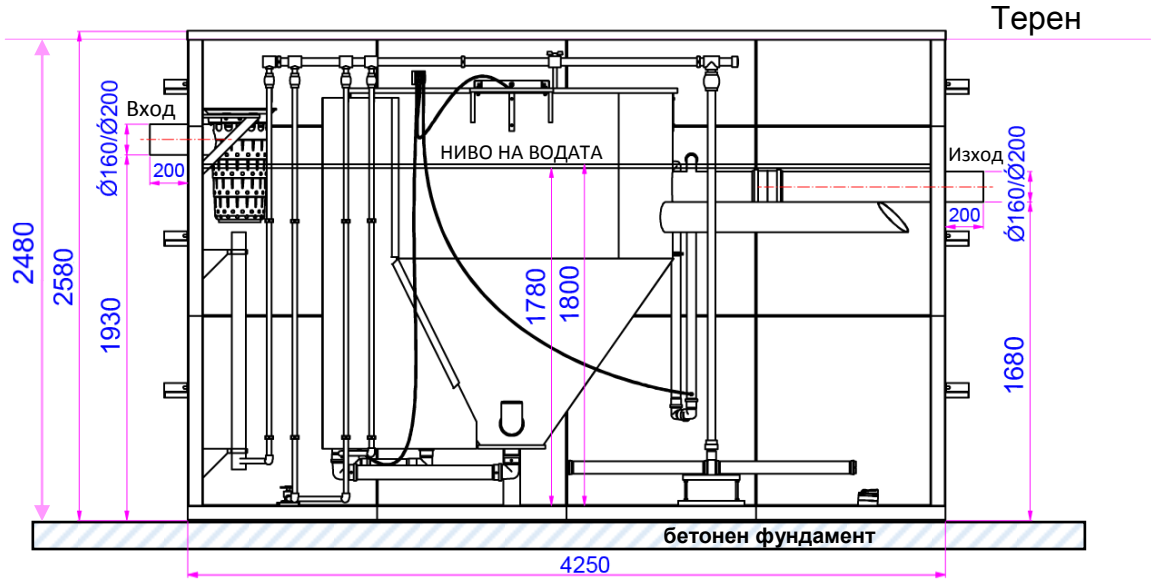

TOP VIEW (1:20)

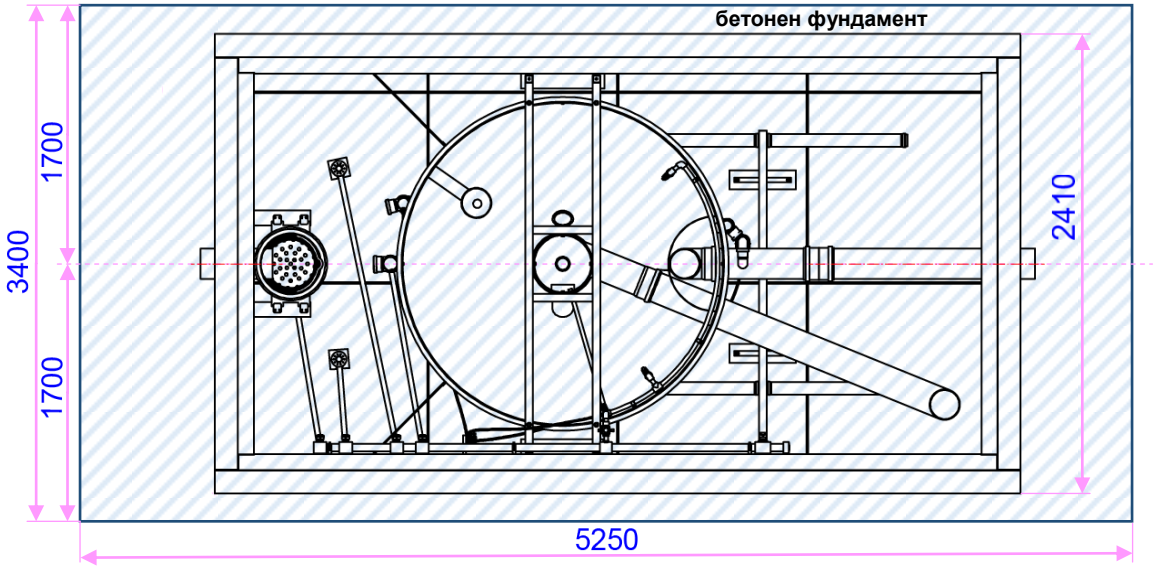

3D VIEW
(1:20)

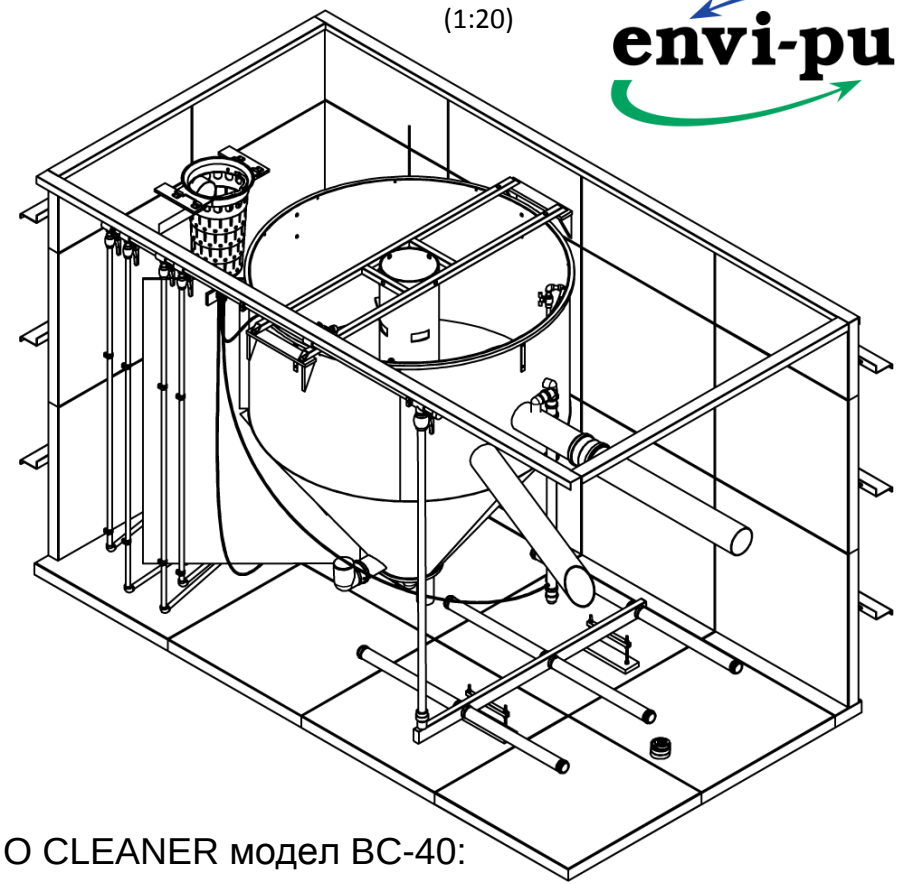

envi-pur

BIO CLEANER модел BC-40:

Еквивалент жители = 45+

Количество отпадни води за 24 часа Q = 6,75 m³

Инсталирана мощност (W) - 1100W

Обща маса (кг.) – 1600 кг.

HG & Sons
Пречиствателни станции за отпадни води

Подвеждане на тръби:

1. Довеждането на тръбите ВХОД/ИЗХОД до площадката за монтаж да бъде според схемата.

Управляващ модул и компресор:

1. Мястото за монтажа на електрониката и компресора е на не повече от 8-10 м. от станцията

ID1	Dle ISO:	tento výkres podléhá změnovému řízení	envi-pur
ID2		měřítko	zakázka odběratele	hmotnost Není k dispozici
ID3			
ID4	kreslil Novák Václav	BC-40	číslo výkresu B1604020_TK040-1T-100-003	revize	číslo listu
ID5	schválil Ing. Kubálek			

Предварителна монтажна схема на „BIO CLEANER” модел „BC-50”

BioCleaner BC-50

FRONT VIEW
(1:20)

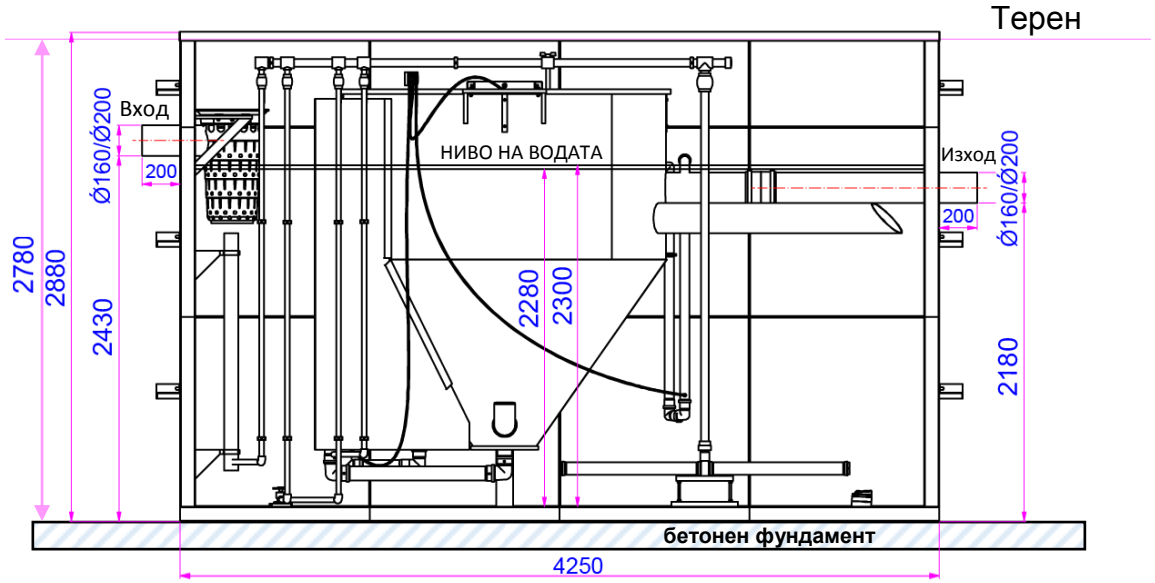

TOP VIEW (1:20)

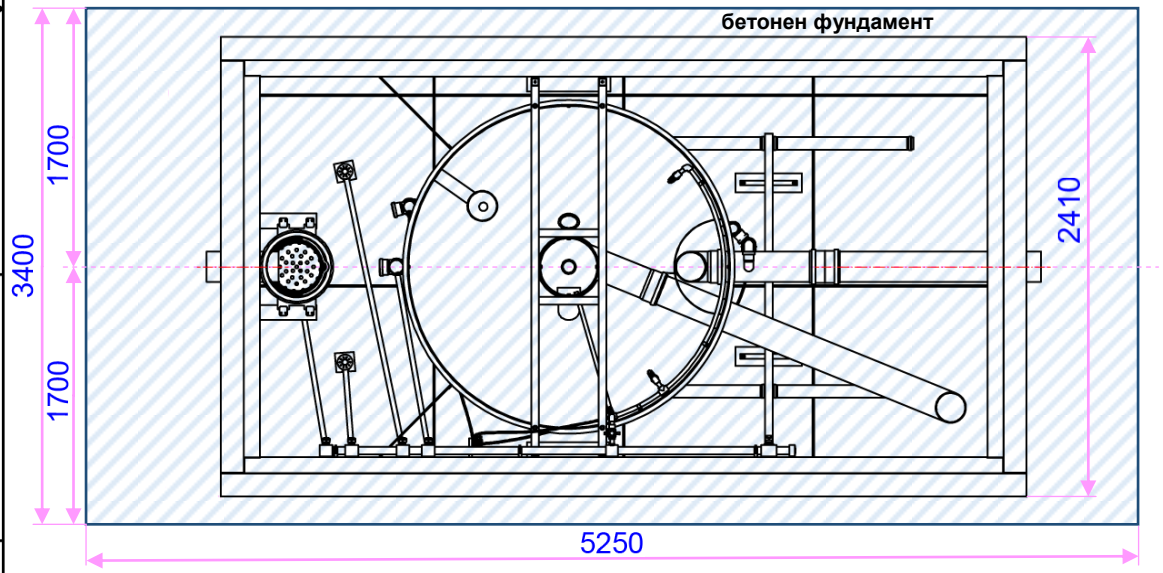

3D VIEW
(1:20)

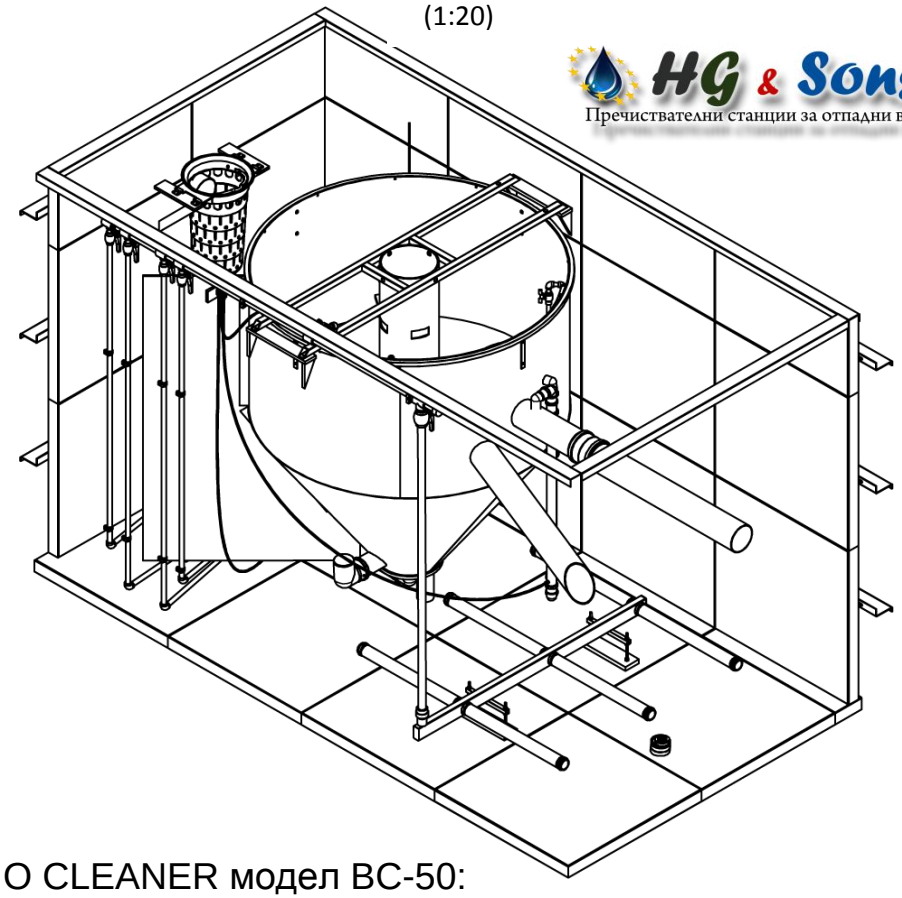

HG & Sons
Пречиствателни станции за отпадни води

BIO CLEANER модел BC-50:

Еквивалент жители = 85+

Количество отпадни води за 24 часа Q = 11,25 m³

Инсталирана мощност (W) - 950W

Обща маса (кг.) – 1800 кг.

Подвеждане на тръби:

1. Довеждането на тръбите ВХОД/ИЗХОД до площадката за монтаж да бъде според схемата.

Управляващ модул и компресор:

1. Мястото за монтажа на електрониката и компресора е на не повече от 8-10 м. от станцията

ID1	Dle ISO:	tento výkres podléhá změnovému řízení	envi-pur
ID2		měřítko	zakázka odběratele	hmotnost: Není k dispozici
ID3			
ID4	kreslil Novák Václav	BC-50	číslo výkresu B1604020_TK040-1T-100-003	revize	č.listu
ID5	schválil Ing. Kubálek		

Предварителна монтажна схема на „BIO CLEANER” модел „BC-100”

BioCleaner BC-100

FRONT VIEW
(1:20)

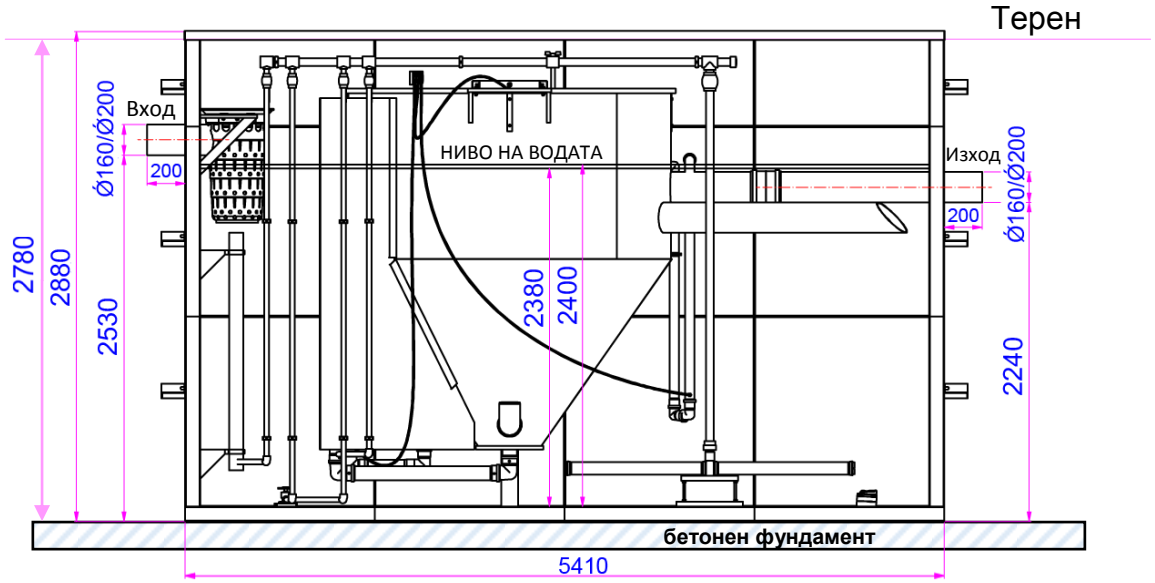

TOP VIEW (1:20)

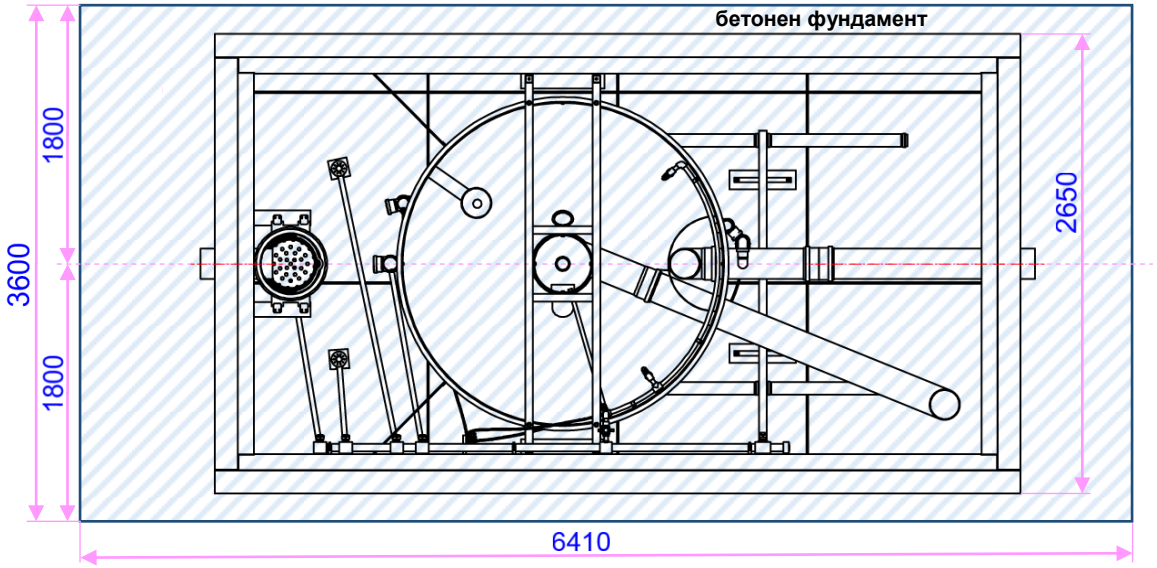

3D VIEW
(1:20)

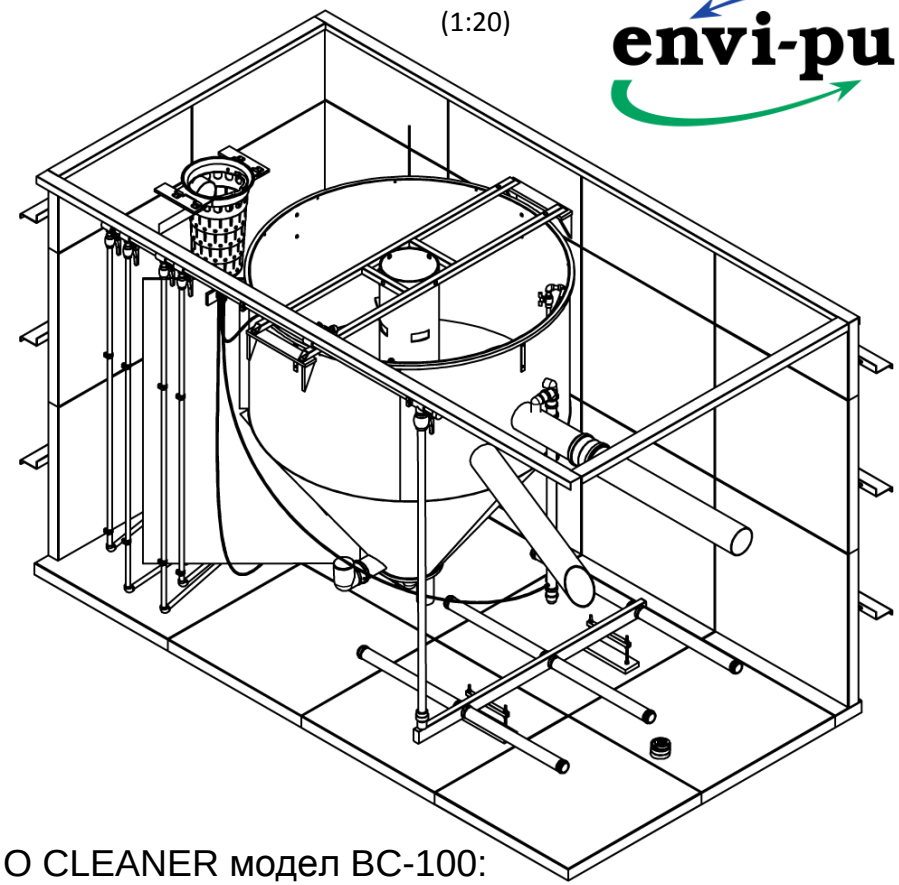

envi-pur

BIO CLEANER модел BC-100:

Еквивалент жители = 125+

Количество отпадни води за 24 часа Q = 18 m³

Инсталирана мощност (W) - 1500W

Обща маса (кг.) – 2000 кг.

HG & Sons
Пречиствателни станции за отпадни води

Подвеждане на тръби:

1. Довеждането на тръбите ВХОД/ИЗХОД до площадката за монтаж да бъде според схемата.

Управляващ модул и компресор:

1. Мястото за монтажа на електрониката и компресора е на не повече от 8-10 м. от станцията

ID1	Dle ISO:	tento výkres podléhá změnovému řízení	envi-pur
ID2			
ID3		měřítko	zakázka odběratele	hmotnost Není k dispozici
ID4	kreslil Novák Václav	BC-100	číslo výkresu B1604020_TK040-1T-100-003	revize	č.listu
ID5	schválil Ing. Kubálek			

Предварителна монтажна схема на „BIO CLEANER” модел „BC-150”

BioCleaner BC-150

FRONT VIEW
(1:20)

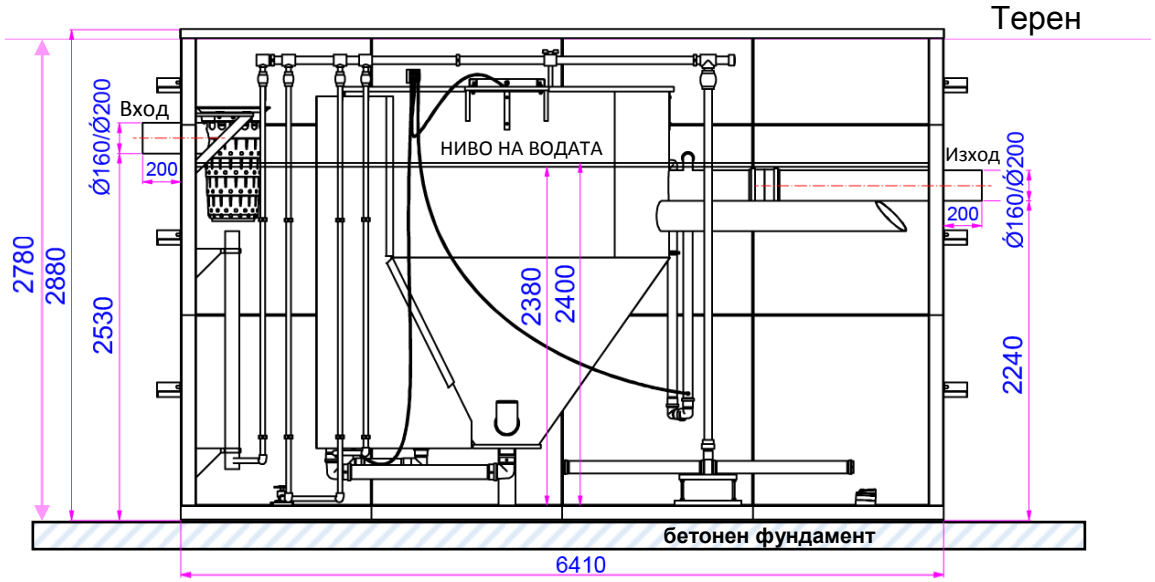

TOP VIEW (1:20)

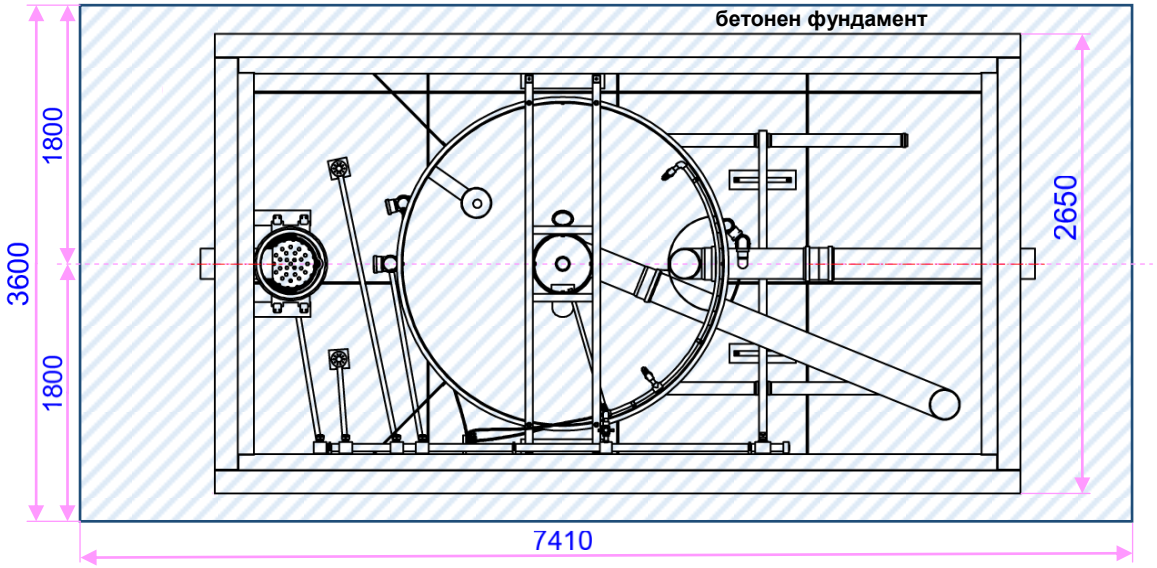

3D VIEW
(1:20)

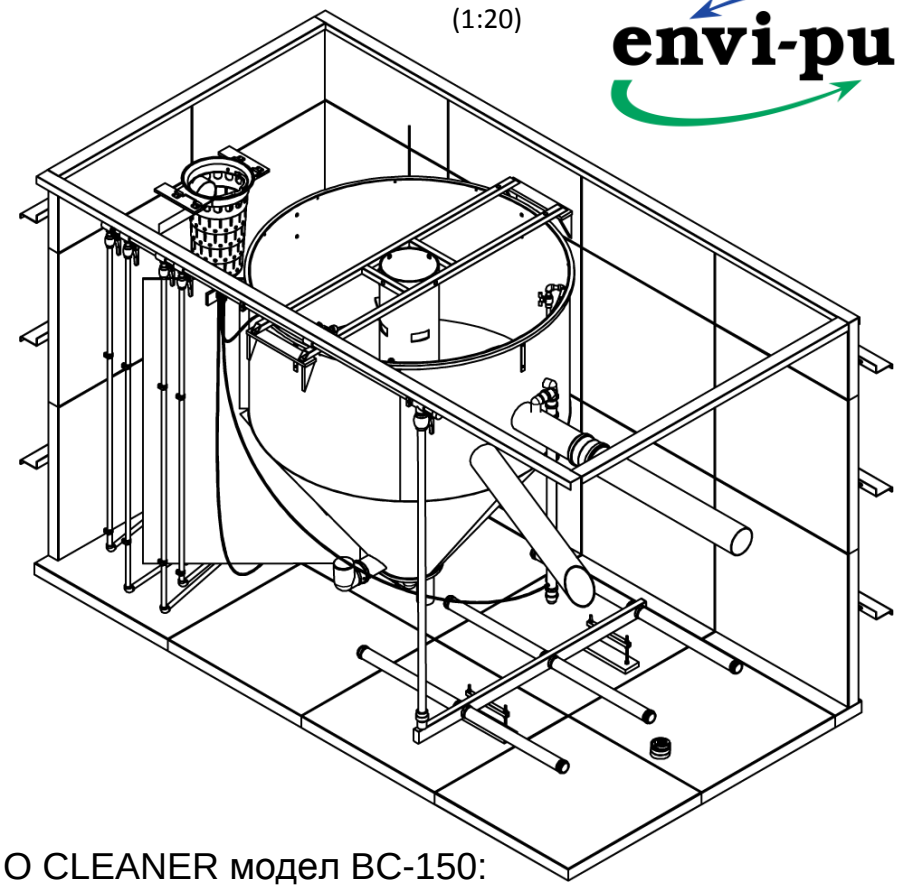

envi-pur

BIO CLEANER модел BC-150:

Еквивалент жители = 170+

Количество отпадни води за 24 часа Q = 24 m³

Инсталирана мощност (W) – 1500W

Обща маса (кг.) – 3000 кг.

HG & Sons
Пречиствателни станции за отпадни води

Подвеждане на тръби:

1. Довеждането на тръбите ВХОД/ИЗХОД до площадката за монтаж да бъде според схемата.

Управляващ модул и компресор:

1. Мястото за монтажа на електрониката и компресора е на не повече от 8-10 м. от станцията

ID1	Dle ISO:	tento výkres podléhá změnovému řízení	envi-pur
ID2		měřítko	zakázka odběratele	hmotnost: Není k dispozici
ID3			
ID4	kreslil Novák Václav	BC-150	číslo výkresu B1604020_TK040-1T-100-003	revize	č.listu
ID5	schválil Ing. Kubálek			